STUDNIA WODOMIERZOWA DLA BUDYNKU A DN1200mm

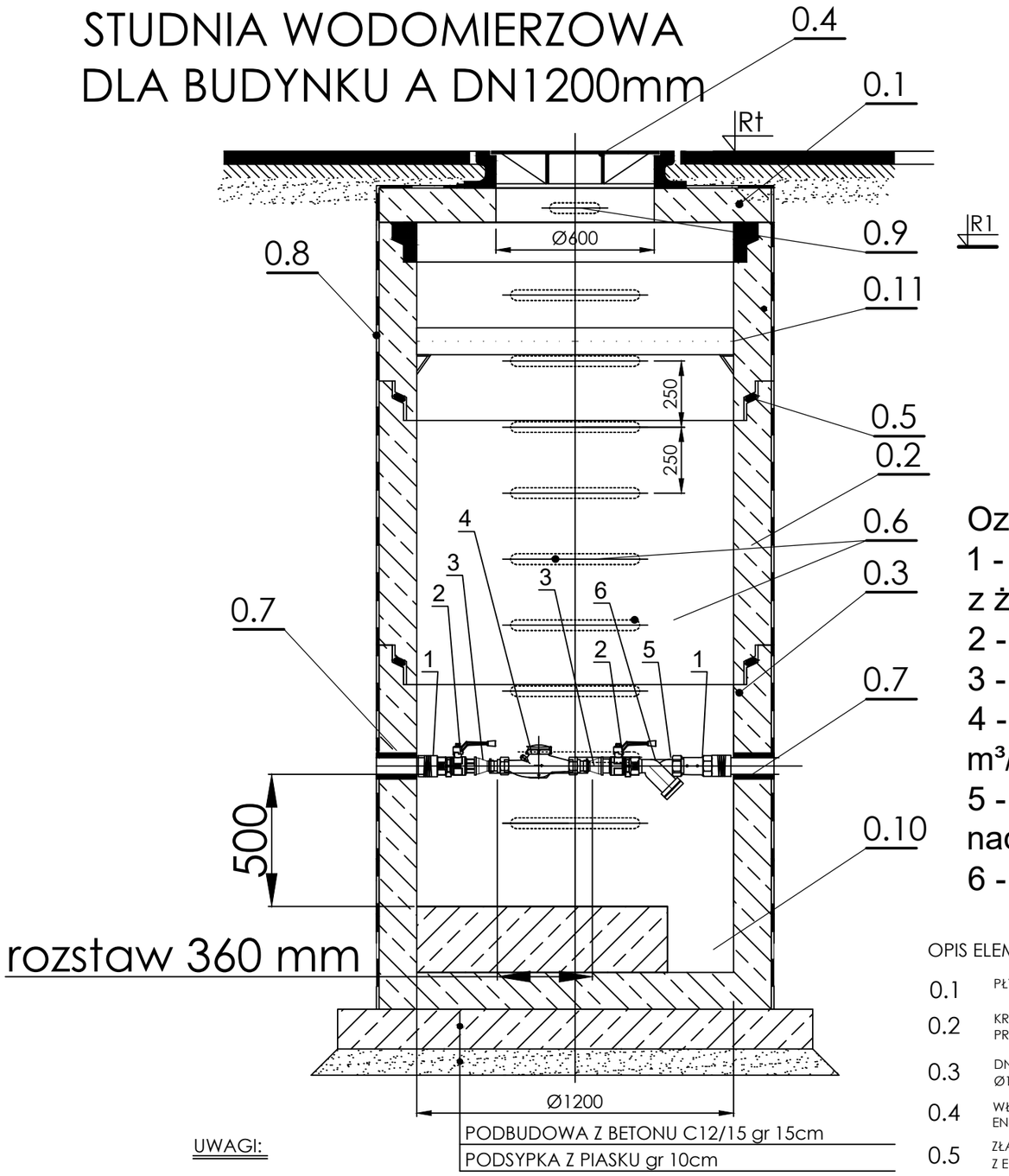

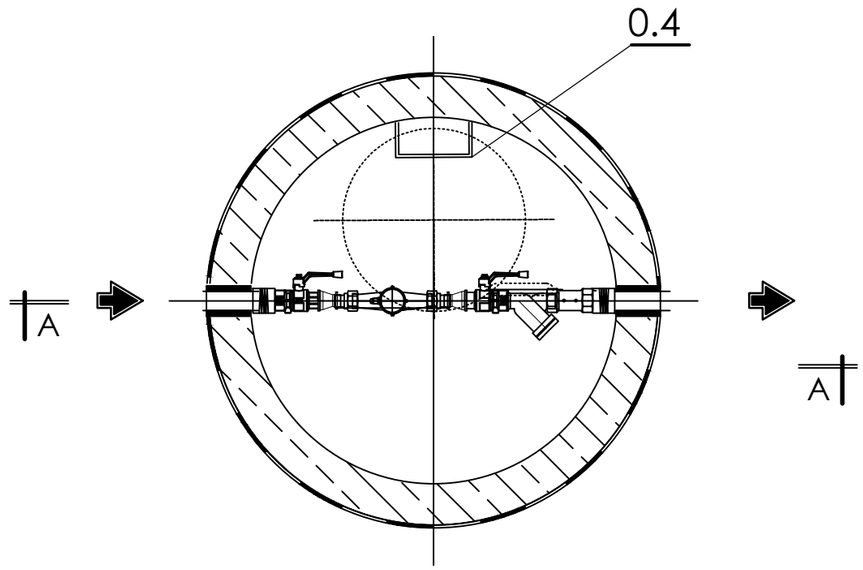

Oznaczenia:

1 - złączka rurowa typu iso Dz63/DN50 z gwintem zewnętrznym z żeliwa sferoidalnego epoksodywanego

2 - zawór odcinający kulowy gwintowany DN50

3 - redukcja stalowa gwintowana DN50/DN25

4 - wodomierz jednostrumieniowy Dn25-kl. R100, Qnom. = 6,3 m³/h

5 - zawór antyskażeniowy typu EA Dn50mm z możliwością nadzoru i odwodnienia

6 - filtr siatkowy DN50 gwint

OPIS ELEMENTÓW KONSTRUKCYJNYCH:

0.1	PŁYTA POKRYWOWA Z BETONU C35/45
0.2	KRĄG BETONOWY PRZELOTOWY Ø1200mm, Z BETONU C35/45
0.3	DNO MONOLITYCZNE Ø1200mm, Z BETONU C35/45
0.4	WŁAZ ŻELIWNY Ø600 KLASY C250 z żeliwa sferoidalnego minimum EN-GJS-400-15
0.5	ZŁĄCZE W FORMIE ZAMKA, WRAZ Z USZCZELKĄ Z ELASTOMERU UMIESZCZONĄ WEWNĄTRZ ZŁĄCZA
0.6	STOPNIE ZŁAZOWE KANAŁOWE SPEŁNIAJĄCE WYMOGI DIN 1212E ZABEZPIECZONE TWORZYWEM POD POŚLIZGIEM ODLEGŁOŚĆ OD ŚCIANY STUDZIENKI 15 CM
0.7	PRZEJŚCIE SZCZELNE
0.8	IZOLACJA PRZECIWILGOCIOWA DWUWARSTWOWA
0.9	PORĘCZ CHWYTOWA Z PRĘTA STALOWEGO OCYNKOWANEGO W ODLEGŁOŚCI 7 CM OD ŚCIANY
0.10	OSADNIK W DNIE O WYMIARACH 25 X 25 X 25 cm
0.11	PŁYTA STYROPIANOWA ŁAMANA O GR. 10 CM UŁOŻONA NA ZAWIESIACH KOTWIONYCH DO ŚCIANY STUDNI

UWAGI:

1. STOSOWAĆ KRĘGI ZE ZINTEGROWANĄ USZCZELKĄ
2. POD PŁYTĄ POKRYWOWĄ UMIEŚCIĆ PIERŚCIEŃ ODCIĄŻAJĄCY.
3. ROZPATRYWAĆ Z RYS. PROFILÓW PODŁUŻNYCH.
4. STUDZIENKI WYKONAĆ Z BETONU C35/45 O NASIĄKLIWOŚCI BETONU 5%
5. MINIMALNA WODOSZCZELNOŚĆ STUDNI: W10
6. ZEWNĘTRZNA POWIERZCHNIA ŚCIAN STUDZIENKI ZABEZPIECZONA PRZED DZIAŁANIEM WODY GRUNTOWEJ
7. WŁAZ ZABEZPIECZYĆ PRZED OTWRACIE I INGERENCJĄ OSÓB NIEUPOWAŻNIONYCH
8. WŁAZY KANAŁOWE NALEŻY OBETONOWAĆ WRAZ Z PIERŚCIENIEM BETONOWYM, O ŚREDNICY O 50CM WIĘKSZEJ OD ŚREDNICY WŁAZU (STOSOWAĆ BETON MIN. KLASY C 16/20)

Niniejsze opracowanie dokumentacji projektowej objęte jest ochroną zgodnie z ustawą z dnia 4 lutego 1994 o prawie autorskim i prawach pokrewnych z późn. zmianami.

JEDNOSTKA PROJEKTOWA:
ENEPROJEKT
Adam Dziamski
ul. Unii Lubelskiej 3, 61-249 Poznań
NIP 782-204-64-63, REGON 301038550

NAZWA INWESTYCJI:
PRZEBUDOWA ORAZ TERMOMODERNIZACJA BUDYNKU MIESZKALNEGO WIELORODZINNEGO PRZY UL. ROBOTNICZEJ 2 W STARACHOWICACH

ADRES OBIEKTU BUDOWLANEGO:
ul. Robotnicza 2 27-200 Starachowice (dz. nr ew. 1131/13 obręb 0001)
ul. Robotnicza, dz. nr ew. 1133, ul. Fabryczna dz. nr ew. 1248 obręb 0001

INWESTOR: GMINA STARACHOWICE, ul. Radomska 45, 27-200 Starachowice

PROJEKTOWAŁ:	BRANŻA/SPECJALNOŚĆ:	UPRAWNIENIA:	PODPIS:
mgr inż. Artur Marcin Szkop	budowlana/sanitarna	WKP/0146/POOS/09	
PROJEKTOWAŁ:	BRANŻA/SPECJALNOŚĆ:	UPRAWNIENIA:	PODPIS:
mgr inż. Pawel Kwiatkowski	budowlana/sanitarna	WKP/0153/POOS/13	
OPRACOWAŁA:			
mgr inż. Tomasz Woźny	budowlana/sanitarna		

PROJEKT BUDOWLANO-WYKONAWCZY — DATA: VIII 2018

TYTUŁ RYSUNKU: SCHEMAT STUDNI WODOMIERZOWEJ Ø1,2 m — SKALA: 1:---- — NR RYS.: UT.04